UWAGI:

1. Wykonanie zasilania projektowanych instalacji wymaga zwiększenia mocy przyłączeniowej z istn. 40kW do wymaganych 86kW
2. Inwestor zobowiązany jest do wysąpienia do TAURON Dystrybucja S.A. o wydanie warunków na zwiększenie mocy przyłączeniowej - 86kW
3. Aby dostosować instalację do aktualny norm i przepisów należy wynieść istniejace złącze kablowe ZK3a wraz z układem pomiarowym na zewnątrz budynku
4. Po wyniesieniu złącza kablowego na zewnątrz należy zapewnić wymianę zasilania dla istniejacej tablicy bezpiecznikowej wraz z układem pomiarowym zlokalizowamnym w sklepie obuwniczym nie będącym.
5. Uszczegółowienie wykonania zasilania należy wykonać po otrzymaniu warunkow od zakładu energetycznego zgodnie z wydanymi warunkami oraz standaryzacją TAURON Dystrybucja S.A.
6. Opracowaną dokumentację na podstawie wydanych warunków należy uzgodnić TD S.A.

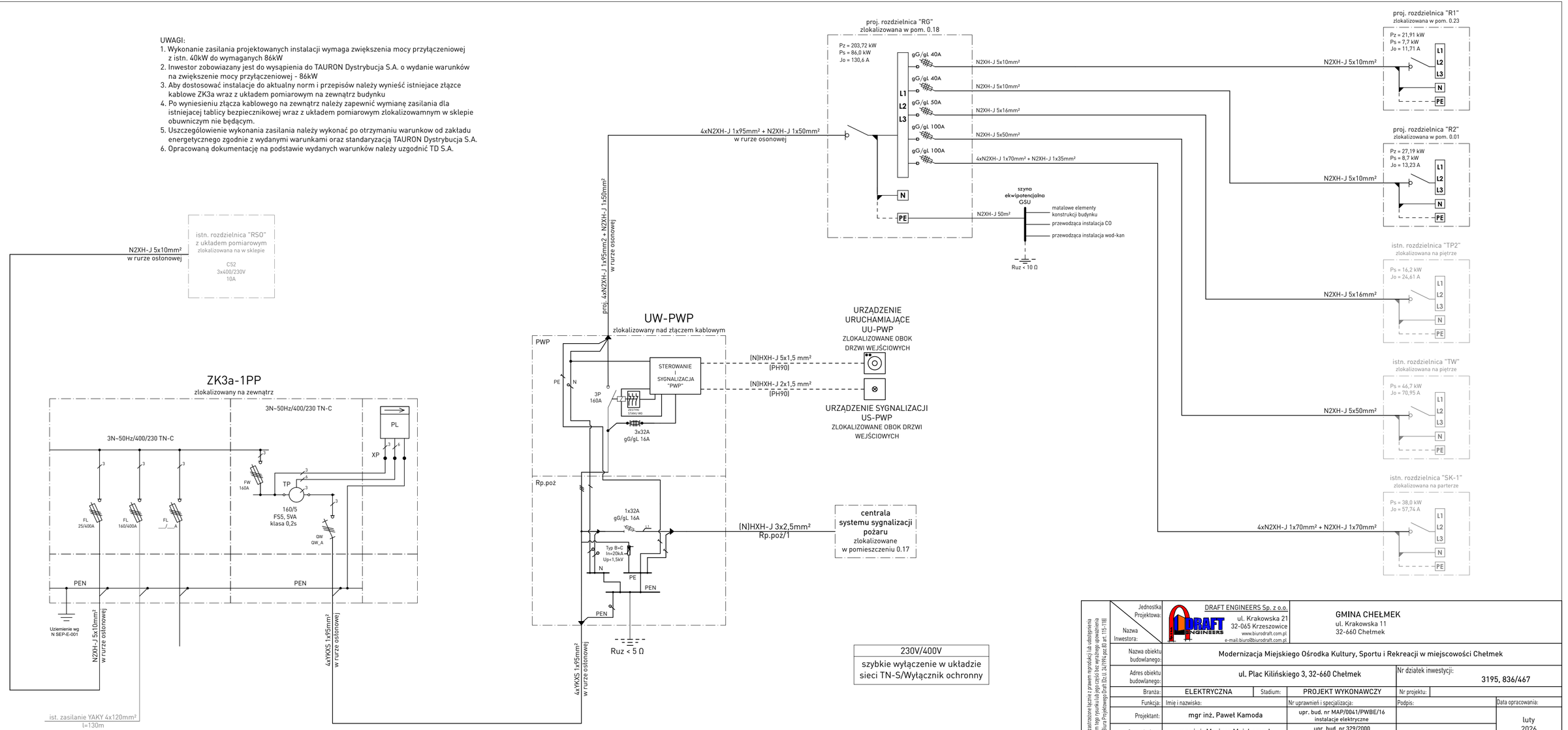

Wszelkie prawa zastrzeżone łącznie z prawem reprodukcji i lub udostępnienia osobom trzecim tego rysunku lub jego części bez wyraźnego upoważnienia autora Biura Projektowego Draft Sp.z.o.o. Zgodnie z art.83 ust. 115-118

Jednostka Projektowa:	DRAFT ENGINEERS Sp. z o.o. ul. Krakowska 21 32-065 Krzeszowice www.biurodraft.com.pl e-mail:biuro@biurodraft.com.pl		
Nazwa Inwestora:	GMINA CHEŁMEK ul. Krakowska 11 32-660 Chełmek		
Nazwa obiektu budowlanego:	Modernizacja Miejskiego Ośrodka Kultury, Sportu i Rekreacji w miejscowości Chełmek		
Adres obiektu budowlanego:	ul. Plac Kilińskiego 3, 32-660 Chełmek	Nr działek inwestycji:	3195, 836/467
Branża:	ELEKTRYCZNA	Stadium: PROJEKT WYKONAWCZY	Nr projektu:
Funkcja:	Imię i nazwisko:	Nr uprawnień i specjalizacja:	Podpis: / Data opracowania:
Projektant:	mgr inż. Paweł Kamoda	upr. bud. nr MAP/0041/PWBE/16 instalacje elektryczne	luty 2026
Sprawdzający:	mgr inż. Mariusz Majcherczyk	upr. bud. nr 329/2000 instalacje elektryczne	
Rysunek opracował:	Nazwa Rysunku: SCHEMAT IDEOWY ZASILANIA	Skala: -:---	Nr rys. IE-01